Direktbefestigung
direct installation

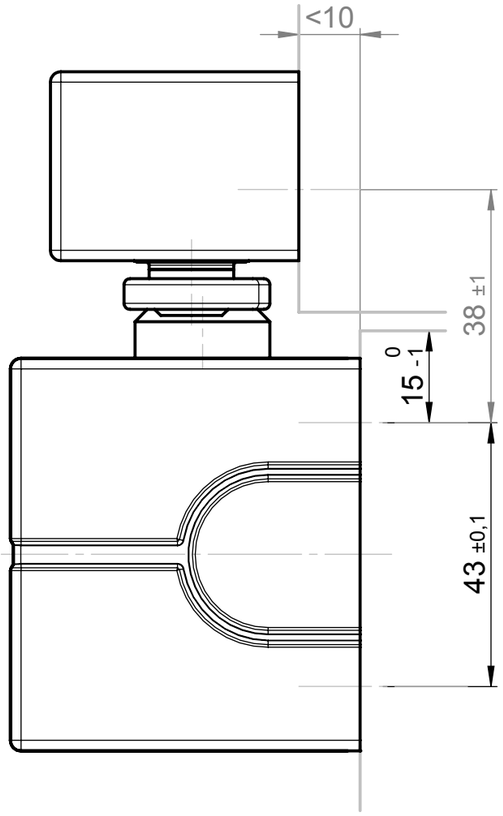

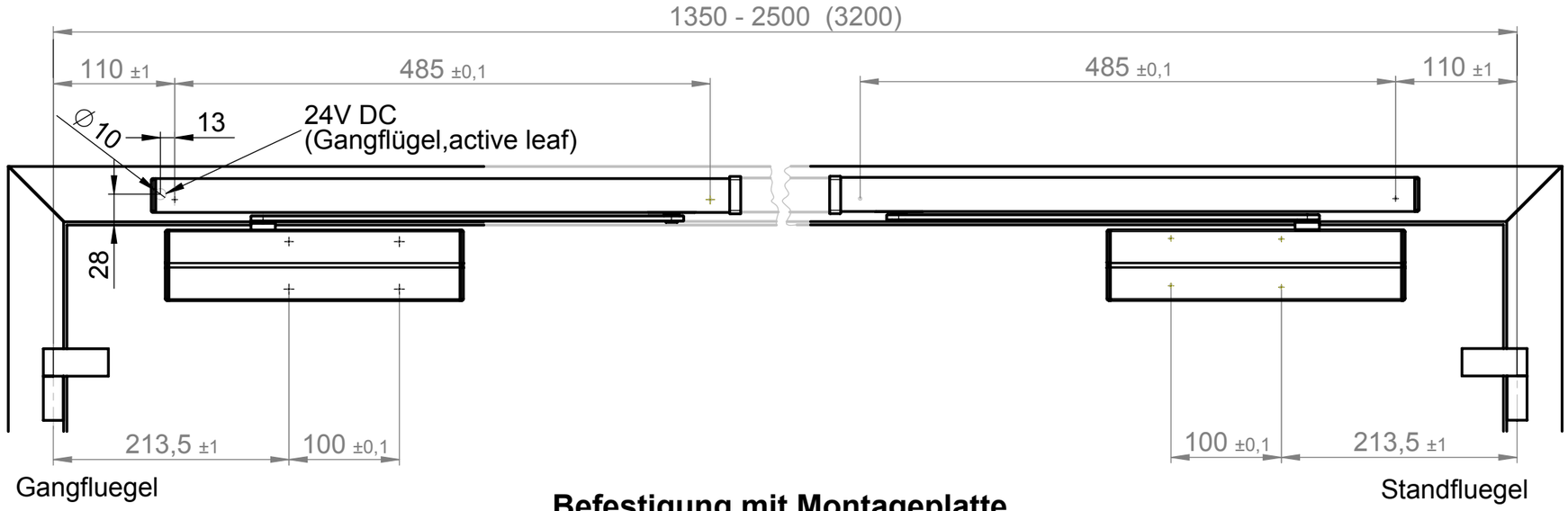

Befestigung mit Montageplatte
installation with mounting plate

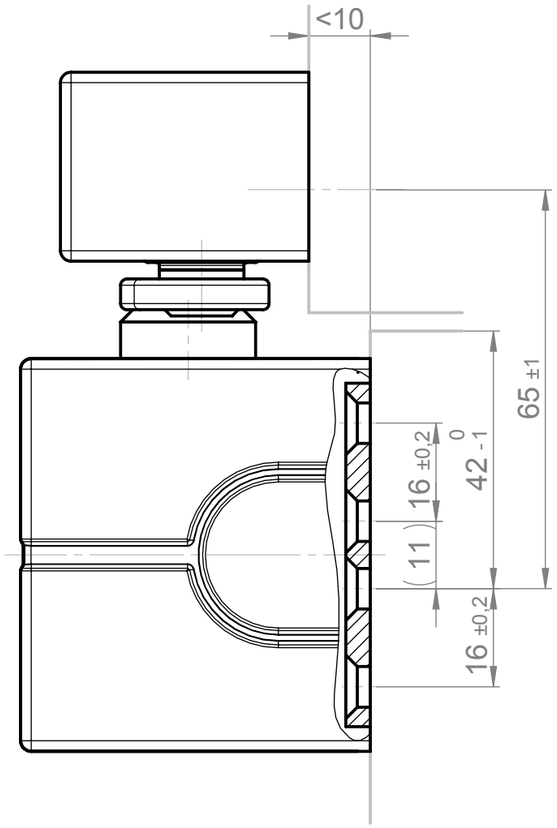

					Datum/date	Name/name
				Bearb. author	10.08.11	gaertn
				Gepr. checked		
				freig. approved		
Stand state	Aenderung description	Datum date	Name name	ASSA ABLOY Sicherheitstechnik GmbH Bildstockstrasse 20 72458 Albstadt		

Maßstab/scale: 1:5 (1:1) | 179155

Werkstoff/material:

Benennung/name:

G-CO/G-CO-E
Normalmontage Bandseite
standardinstal.open.side

Zeichnungsnummer/drawing number:

G-CO-E-1000

Blatt sheet 1 (A3)

1 von 1